Boffi | CUCINE

Service

Progetta la tua cucina Boffi con AccaDueHome

AccaDueHome è **rivenditore ufficiale Boffi** e affianca ogni cliente con una consulenza personalizzata di interior design, per trasformare la casa in uno spazio su misura, curato in ogni dettaglio.

La **cucina Cove Kitchen di Boffi** può essere **vista in showroom oppure configurata** con un progetto dedicato, studiato per adattarsi perfettamente al tuo spazio e al tuo stile. Ti seguiamo in ogni fase: dalla consulenza iniziale alla scelta dei materiali, fino alla consegna e alla messa in opera.

Consulta la pagina dedicata e richiedi il tuo preventivo personalizzato:

visita la **pagina dedicata su accaduehome.com** oppure contattaci direttamente.

info@accaduehome.com | Tel. +39 0721 430392 | accaduehome.com

---

Design your Boffi kitchen with AccaDueHome

AccaDueHome is an **official Boffi dealer** and supports each client with a **personalized interior design consultation**, helping transform your home into a tailored space, carefully crafted in every detail.

The **Cove kitchen by Boffi** can be viewed in our showroom or configured through a **dedicated design project**, developed to perfectly adapt to your space and lifestyle. We guide you through every stage: from the initial consultation and material selection to delivery and installation.

Visit the dedicated page and request your personalized quotation:

visit the dedicated page on accaduehome.com or contact us directly.

info@accaduehome.com | Tel. +39 0721 430392 | accaduehome.com

Sistema modulare di basi per composizioni AD ISOLA che nasce da un'idea di Zaha Hadid, caratterizzata da forme sinuose e semplici.
Pannelli terminali curvi e piano con o senza smusso superiore perimetrale.

Contenitori

Realizzato in pannelli di particelle di legno di spessore 19 mm, adatti ad ambienti umidi per uso interno, a basso contenuto di formaldeide (certificato classe E1, CARB P2 / TSCA Title VI) nobilitato con carte ad alta grammatura trattate con resine melamminiche. Bordo anteriore e posteriore in ABS in tinta.
ALTEZZA FIANCO BASE: 790 mm.
PROFONDITÀ FIANCO: 600 mm.
PROFONDITÀ CON FRONTALE: 625 mm.
LARGHEZZA MODULO: 150 - 300 - 450 - 600 - 900 - 1200 mm.
FINITURA: Nobilitato.
COLORI: Rovere grafite - Olmo - Larice termico.

Cassetti

Sistema LEGRABOX, con spondine laterali e posteriore in metallo verniciato a polveri epossidiche. Fondo in nobilitato nero e frontale (cassetti interni) in nobilitato finitura contenitore. Tappetino interno antiscivolo realizzato in materiale atossico.
FINITURA: Metallo + Nobilitato.
COLORI: Nero opaco.

Ante e frontali

Spessore 23 mm.
FINITURE: Silcolak - Ecolak - Clay - Easy Metals - Metals - Corian®.
COLORI: Gamma completa colori.

Fascia maniglia

Realizzati in profilo estruso di alluminio.
NON sono utilizzabili basi XILA con fascia maniglia intermedia.
COLORI: Inox - Verniciato bianco opaco - Verniciato nero opaco - Silcolak - Ecolak - Clay - Easy Metals - Metals.

Piani

Piano con o senza smusso superiore perimetrale.
SPESSORE: 20 - 30 mm.
PROFONDITÀ: 980 - 1260 mm.
FINITURE: Corian® bianco - Marmo - Pietra - Granito - Composito.
COLORI: Gamma completa colori (escluso pietra Lavica grigia).

Pannelli terminali

Realizzati in pannello di Corian® curvato.
SPESSORE: 140 mm.
FINITURE: Silcolak - Ecolak - Clay - Easy Metals - Metals - Corian®.
COLORI: Gamma completa colori.
METALS: NON realizzabile nei colori RAYÉ.

Zoccolo

Zoccolo inclinato, realizzato in estruso di alluminio.
ALTEZZA: 100 mm.
FINITURE: Silcolak - Ecolak - Clay - Easy Metals - Metals - Corian®.
COLORI: Gamma completa colori.
METALS: NON realizzabile nei colori RAYÉ.

EXPO

Boffi | ē DePadova

Boffi · De Padova · ADL · Time & Style ēdition · MA/U Studio

Kitchen model
COVE

Carcass
nobilitato olmo naturale

Doors & Panels
clay hydra 551

Handle
fasciamaniglia clay hydra 551

Plinth
H.100 clay hydra 551

Countertop
n.1 top emperador dark L.2686 Pf.1260 Sp.20

Sink & Tapware
n.1 vasca sottotop in emperador dark 685X375
(LCONAA104 + ANEF01N + ALQQ007)
Mixer PVD by Boffi (REAA11 + ALER01N)

Accessories & Complementary Items
accessori Inside: come da disegno
n.1 kit pattumiera per base L.900 (ABT3007)
n.1 kit luci led per base L.900 (GMDD17 + AVPE007)

Electrical Appliances GAGGENAU BY BOFFI
n.1 lavastoviglie mod. DF 270 101F
n.1 induzione finitura vetro opaco filotop con cappa integrata
aspirante mod. CV 282 101M

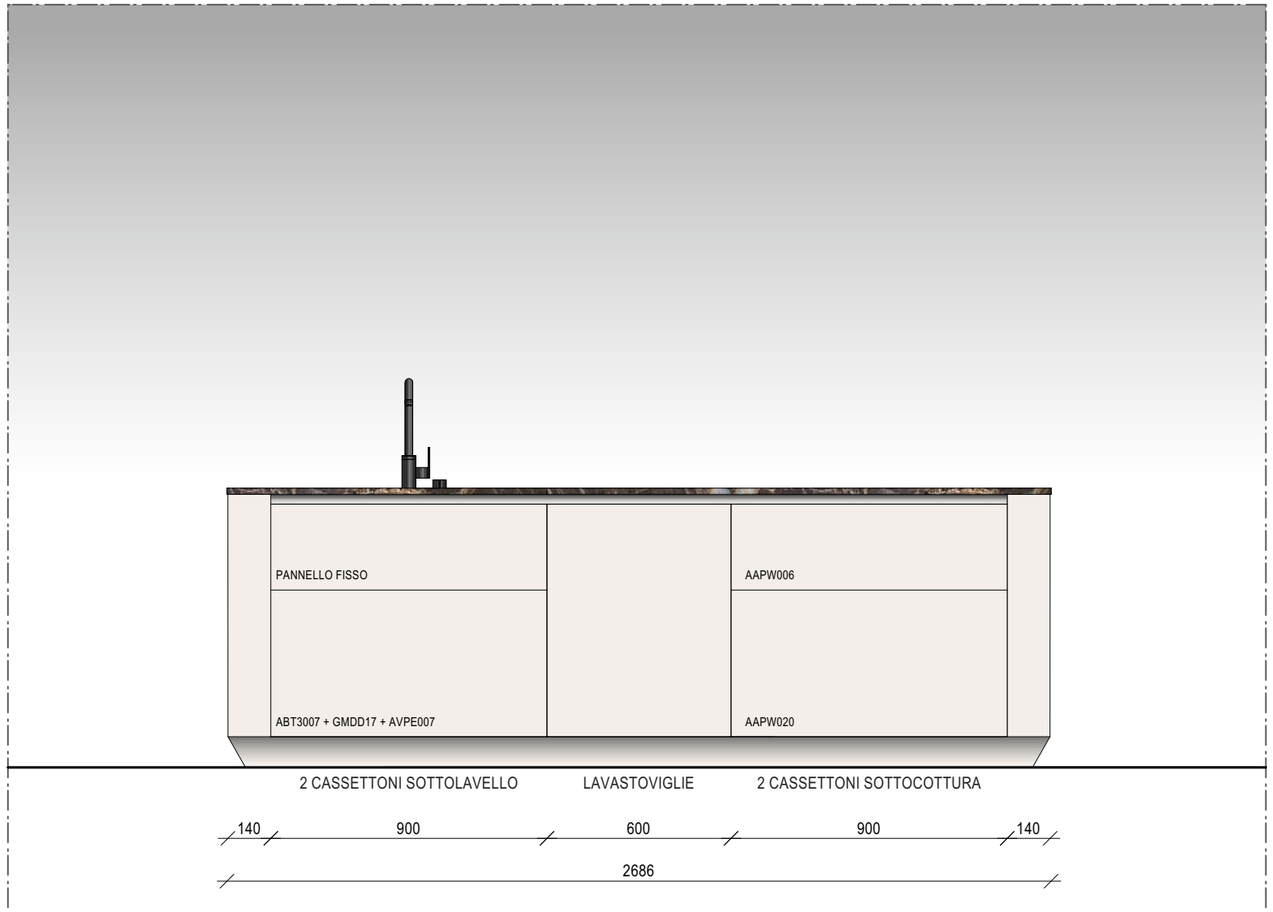

Client	Location	Scale	Format	Rev.
ACCADUEO SRL	PESARO	1:20	A3	01

EXPO

Boffi | ē DePadova

Boffi · De Padova · ADL · Time & Style edition · MA/U Studio

Kitchen model
COVE

Carcass
nobilitato olmo naturale

Doors & Panels
clay hydra 551

Handle
fasciamaniglia clay hydra 551

Plinth
H.100 clay hydra 551

Countertop
n.1 top emperador dark L.2686 Pf.1260 Sp.20

Sink & Tapware
n.1 vasca sottotop in emperador dark 685X375
(LCONAA104 + ANEF01N + ALQQ007)
Mixer PVD by Boffi (REAA11 + ALER01N)

Accessories & Complementary Items
accessori Inside: come da disegno
n.1 kit pattumiera per base L.900 (ABT3007)
n.1 kit luci led per base L.900 (GMDD17 + AVPE007)

Electrical Appliances GAGGENAU BY BOFFI
n.1 lavastoviglie mod. DF 270 101F
n.1 induzione finitura vetro opaco filotop con cappa integrata
aspirante mod. CV 282 101M

Client	Location						Scale	Format	Rev.
ACCADUEO SRL	PESARO						1:20	A3	01

COMPOSIZIONI AD ISOLA

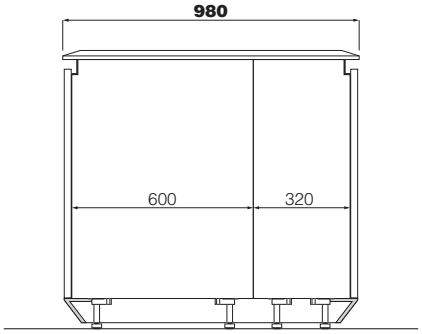

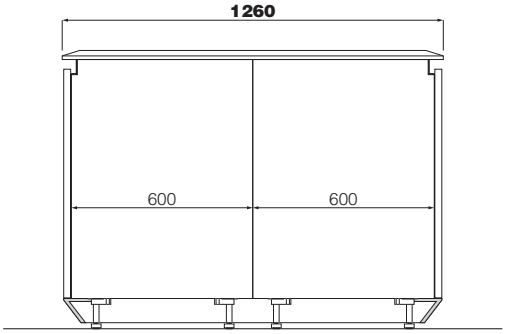

COMPOSIZIONI AD ISOLA con piano snack.

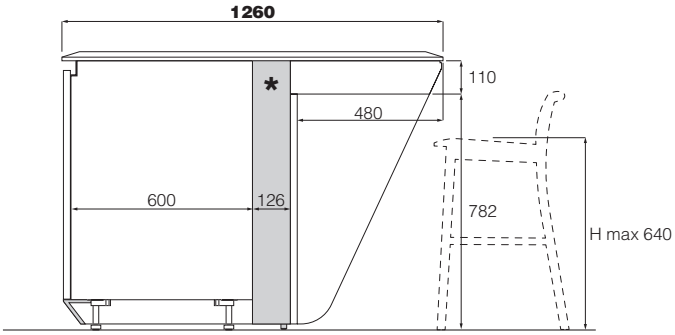

* Distanziale per composizioni ad ISOLA

C O V E K I T C H E N

ESEMPIO D'ORDINE

Composizione COVE KITCHEN ad isola.
Frontali, pannelli terminali, fascia maniglia e zoccolo in finitura Clay - Piano in marmo Superwhite.
Lavastoviglie esclusa - Vedi listino elettrodomestici, lavelli e rubinetti raccomandati Boffi.

Quantità

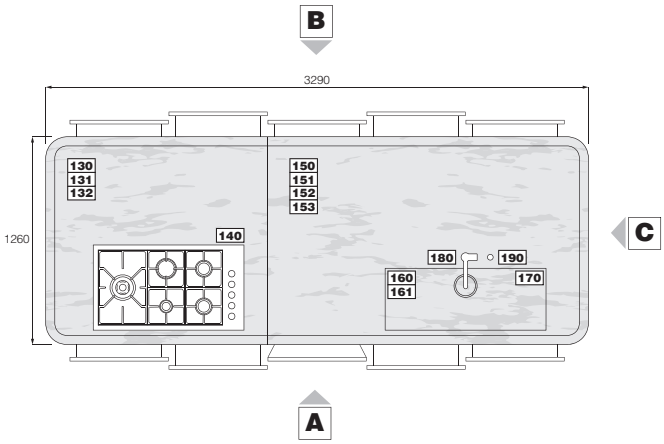

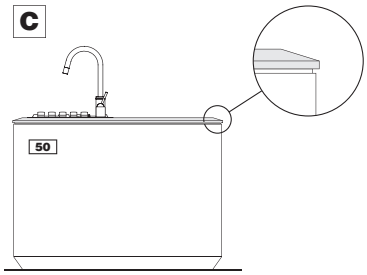

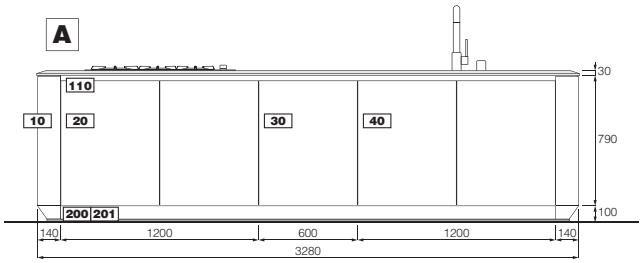

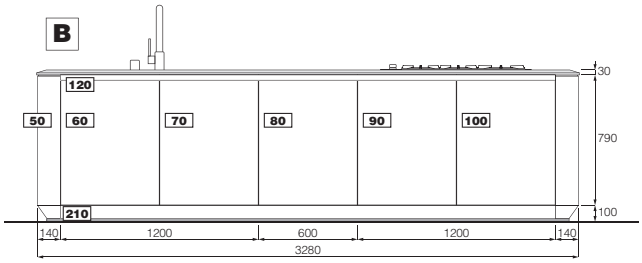

Pannello terminale CURVO. - P 1260 mm.	L 1255 . P 140 . H 890	mm	**SAAYBG72**	1,00
Base sottopiastra con doppia anta estraibile + 4 cassetti interni.	L 1200 . P 625 . H 790	mm	**BCBRB12A**	1,00
Anta unica per lavastoviglie.	L 596 . P 23 . H 756	mm	**DDBC024**	1,00
Base sottolavello con doppia anta estraibile.	L 1200 . P 625 . H 790	mm	**BCBCV12A**	1,00
Pannello terminale CURVO. - P 1260 mm.	L 1255 . P 140 . H 890	mm	**SAAYBG72**	1,00
Base con anta estraibile + 2 cassetti interni.	L 600 . P 625 . H 790	mm	**BCBAP60A**	1,00
Base con anta estraibile + 2 cassetti interni.	L 600 . P 625 . H 790	mm	**BCBAP60A**	1,00
Base con anta estraibile + 2 cassetti interni.	L 600 . P 625 . H 790	mm	**BCBAP60A**	1,00
Base con anta estraibile + 2 cassetti interni.	L 600 . P 625 . H 790	mm	**BCBAP60A**	1,00
Base con anta estraibile + 2 cassetti interni.	L 600 . P 625 . H 790	mm	**BCBAP60A**	1,00
Fascia maniglia superiore.	L 3000	mm	**ABNB084**	3,00
Fascia maniglia superiore.	L 3000	mm	**ABNB084**	3,00
Piano USO ISOLA. - COVE KITCHEN.	L 1340 . P 1260 . H 30	mm	**TMRDUCK**	1,34
A - Bordo laterale COVE KITCHEN.	L 1260	mm	**ZTMHP13**	1,26
Foro per lavello / cottura INCASSO-SEMIFILO.			**ZNAB01**	1,00
Piano cottura - 5 fuochi.	L 920 . P 520 . H 66	mm	**VFRBQL02**	1,00
Piano USO ISOLA.	L 1940 . P 1260 . H 30	mm	**TMRDUCK**	1,94
A - Bordo laterale COVE KITCHEN.	L 1260	mm	**ZTMHP13**	1,26
Foro sottotop per lavello in pietra.			**ZNAB03**	1,00
Foro rubinetto / comando scarico automatico.			**ZNAB07**	2,00
Lavello sottotop in finitura piano.	L 975 . P 375 . H 170	mm	**LCONAA105**	1,00
Kit troppopieno per lavello in PIETRA / MARMO / GRANITO / COMPOSITO. - Nero opaco.			**ANEF01N**	1,00
Struttura di sostegno lavelli.			**ALQQ008**	1,00
Miscelatore Design Boffi.			**REAA11**	1,00
Kit scarico automatico per lavello singolo.			**ALER01N**	1,00
Zoccolo frontale COVE KITCHEN.	L 3000 . H 100	mm	**ABAO020**	3,00
Scarico su zoccolo frontale COVE KITCHEN per anta lavastoviglie.			**ZNAG50**	1,00
Zoccolo frontale COVE KITCHEN.	L 3000 . H 100	mm	**ABAO020**	3,00

L = Lunghezza
P = Profondità
H = Altezza
Pr = Codice prezzo

C O V E K I T C H E N

ESEMPIO D'ORDINE

Composizione COVE KITCHEN ad isola.
Frontali, pannelli terminali, fascia maniglia e zoccolo in finitura Corian® - Piano e pannelli retrobase in marmo Bianco Carrara.
Lavastoviglie esclusa - Vedi listino elettrodomestici, lavelli e rubinetti raccomandati Boffi.

Quantità

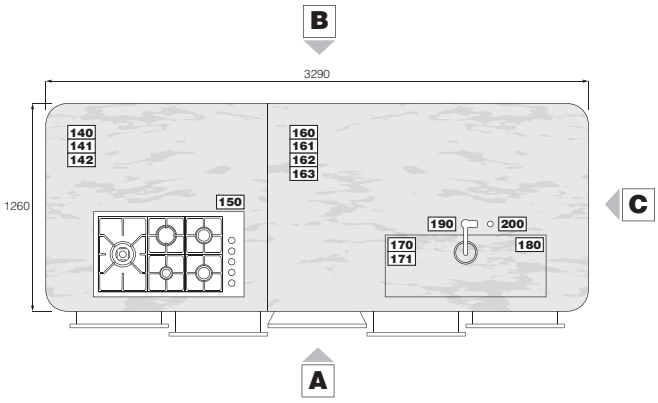

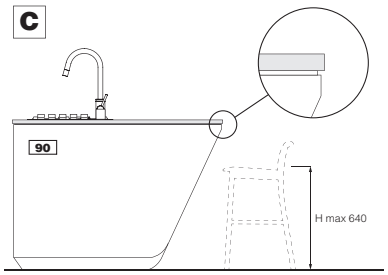

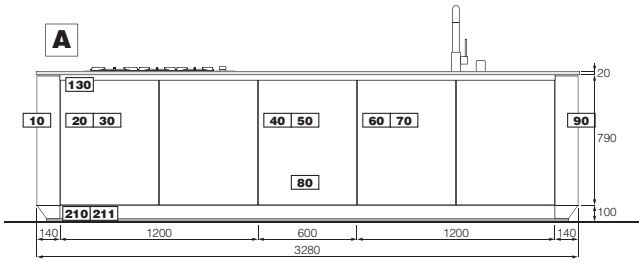

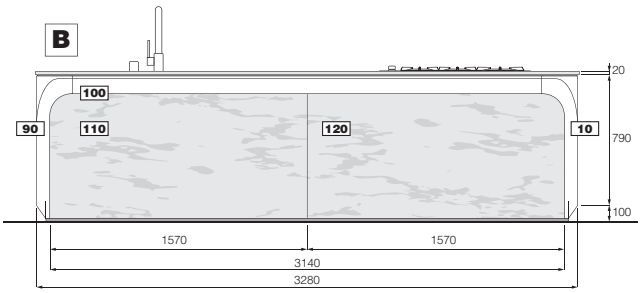

Pannello terminale CURVO. - Per composizioni con piano A SBALZO.	L 1255 . P 140 . H 890 mm	**SAAYBG74**	**S**	1,00
Base sottopiastra con doppia anta estraibile + 4 cassetti interni.	L 1200 . P 625 . H 790 mm	**BCBRB12A**		1,00
Telaio distanziale posteriore per composizioni con piano a sbalzo.	L 1200 . P 126 . H 790 mm	**SDAXBG08**		1,00
Anta unica per lavastoviglie.	L 596 . P 23 . H 756 mm	**DDBC024**		1,00
Telaio distanziale posteriore per composizioni con piano a sbalzo.	L 600 . P 126 . H 790 mm	**SDAXBG06**		1,00
Base sottolavello con doppia anta estraibile.	L 1200 . P 625 . H 790 mm	**BCBCV12A**		1,00
Telaio distanziale posteriore per composizioni con piano a sbalzo.	L 1200 . P 126 . H 790 mm	**SDAXBG08**		1,00
Traversa di supporto per distanziali posteriori.	L 3000 mm	**AVQQ005**		3,00
Pannello terminale CURVO. - Per composizioni con piano A SBALZO.	L 1255 . P 140 . H 890 mm	**SAAYBG74**	**D**	1,00
Struttura di supporto per piano a sbalzo.	L 2860 . P 477 . H 110 mm	**ATQQ001**		2,86
Pannello retrobase. - In PIETRA / MARMO / GRANITO / COMPOSITO.	L 1570 . P 20 . H 768 mm	**SBBEBG09**		1,57
Pannello retrobase. - In PIETRA / MARMO / GRANITO / COMPOSITO.	L 1570 . P 20 . H 768 mm	**SBBEBG09**		1,57
Fascia maniglia superiore.	L 3000 mm	**ABNB084**		3,00
Piano LISCIO. - COVE KITCHEN.	L 1340 . P 1260 . H 20 mm	**TMRCUCK**		1,34
B - Bordo laterale COVE KITCHEN. - Per piano LISCIO		**ZTMHP14**		1,00
Foro per lavello / cottura INCASSO-SEMIFILO.		**ZNAB01**		1,00
Piano cottura - 5 fuochi.	L 920 . P 520 . H 66 mm	**VFRBQL02**		1,00
Piano LISCIO. - COVE KITCHEN.	L 1940 . P 1260 . H 20 mm	**TMRCUCK**		1,94
B - Bordo laterale COVE KITCHEN. - Per piano LISCIO		**ZTMHP14**		1,00
Foro sottotop per lavello in pietra.		**ZNAB03**		1,00
Foro rubinetto / comando scarico automatico.		**ZNAB07**		2,00
Lavello sottotop in finitura piano.	L 975 . P 375 . H 170 mm	**LCONAA105**		1,00
Kit troppopieno per lavello in PIETRA / MARMO / GRANITO / COMPOSITO. - Nero opaco.		**ANEF01N**		1,00
Struttura di sostegno lavelli.		**ALQQ008**		1,00
Miscelatore Design Boffi.		**REAA11**		1,00
Kit scarico automatico per lavello singolo.		**ALER01N**		1,00
Zoccolo frontale COVE KITCHEN.	L 3000 . H 100 mm	**ABAO020**		3,00
Scarico su zoccolo frontale COVE KITCHEN per anta lavastoviglie.		**ZNAG50**		1,00

Boffi | e DePadova

Boffi|DePadova S.p.A.
Via Oberdan 70
20823 Lentate sul Seveso (MB), Italy
www.boffidepadova.com

L = Lunghezza
P = Profondità
H = Altezza
Pr = Codice prezzo